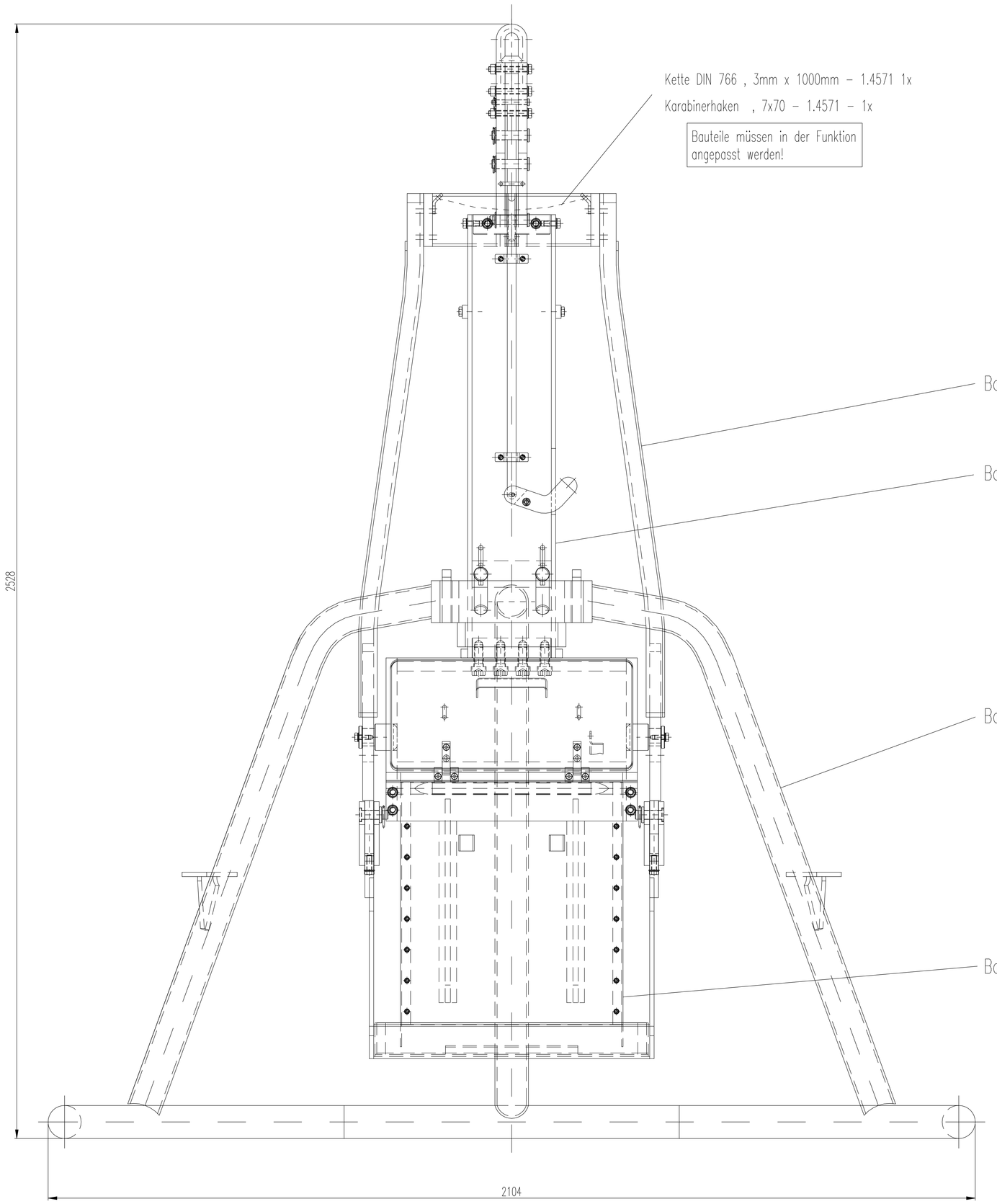

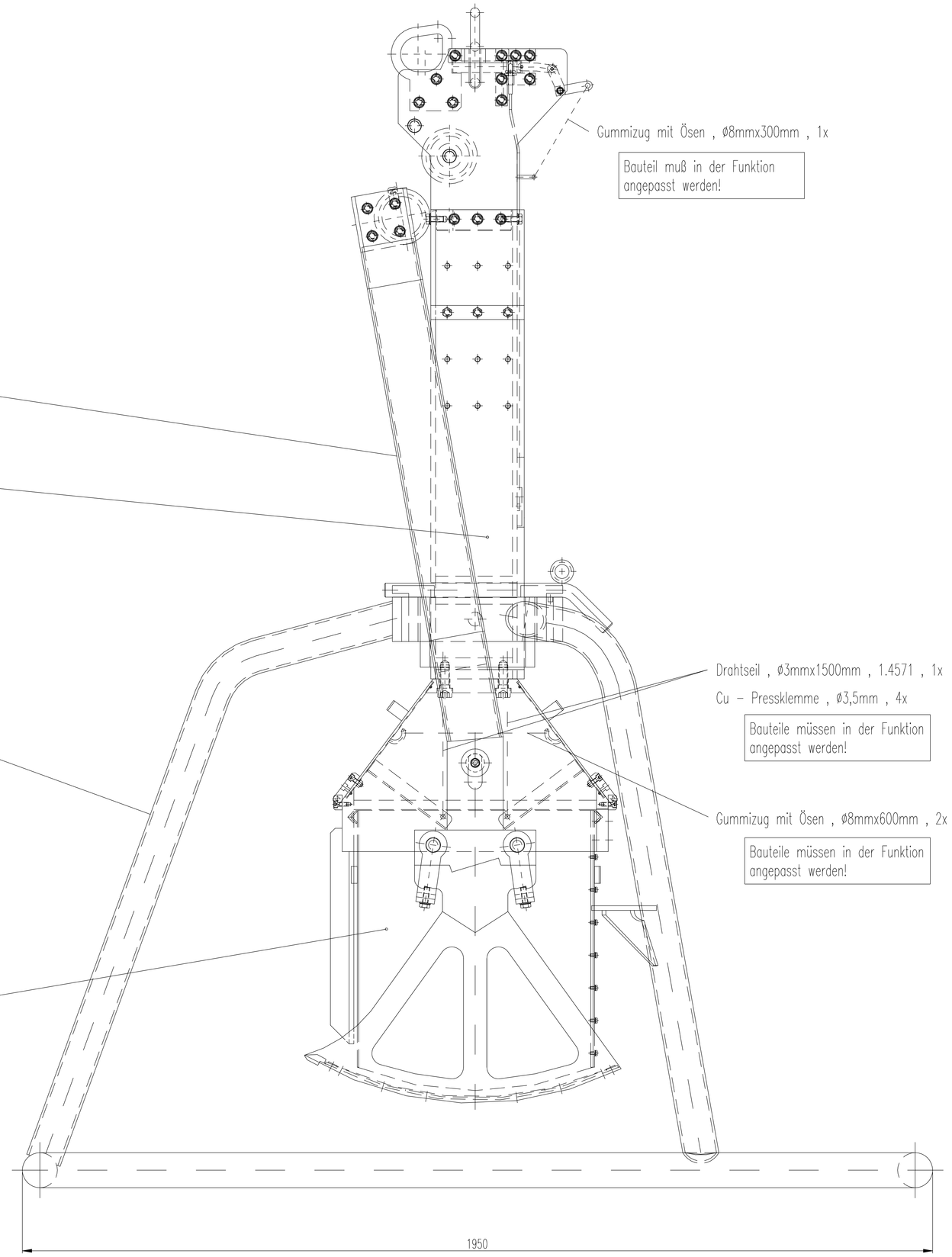

Zubehör/Anbauteile

Hauptdrahtseil – 1.4571 (1x)

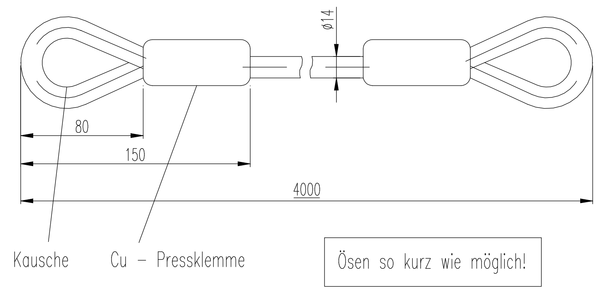

Bleigewichte (3x) M1:5

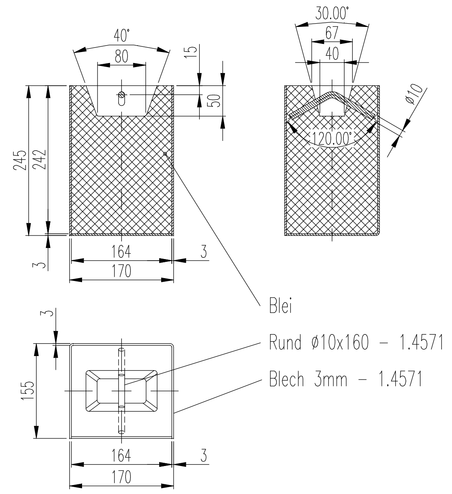

Auslösehebel M1:2

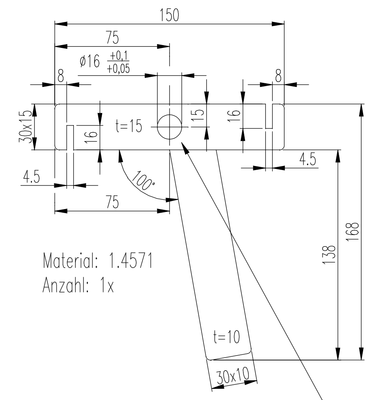

Material: 1.4571
Anzahl: 1x

Stopper

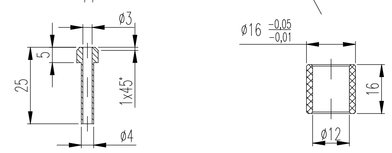

Material: 1.4571
Anzahl: 2x

Material: PA6G+Oel
Anzahl: 1x

Bemerkungen: Alle Schweissnähte a=3, wenn nicht anders angegeben.

Gesamtgewicht Baugruppe 01:	304,5 kg
Gesamtgewicht Baugruppe 02:	122,0 kg
Gesamtgewicht Baugruppe 03:	178,5 kg
Gesamtgewicht Baugruppe 04:	152,5 kg
Gesamtgewicht Grosskastengreifer:	757,5 kg

AWI
Engineering- und Produktionsgesellschaft mbH
EnPro
Riedemannstraße 3
D-27572 Bremerhaven
Tel.: +49-471-98406-0
Fax: +49-471-98406-112

Maße ohne Toleranzangabe nach DIN 7168 "mittel"
Dimensions without tolerance according DIN 7168 "middle"

Projekt/Project: AWI
Kunde/Client: G12-0020-0

01	div. Positionen	06.12.2005	S. Trokowsky
W.Nr.	Posten/Item	Datum/Date	Name

	Datum/Date	Name
gezeichnet/designed	15.11.2004	S. Trokowsky
geprüft/checked		

Schutzvermerk nach DIN 34/copyrights reserved DIN 34

Zeichnung/Designation: Grosskastengreifer (Edelstahl-1.4571) Übersicht

Maßstab/Scale: 1:5
Dateiname/Filename: G12-0020-0.dwg
Erstellanden aus/Dégénéré from
Zeichnungs-Nr./Drawing-No.: G12-0020-100
Blatt/Sheet: 1/5

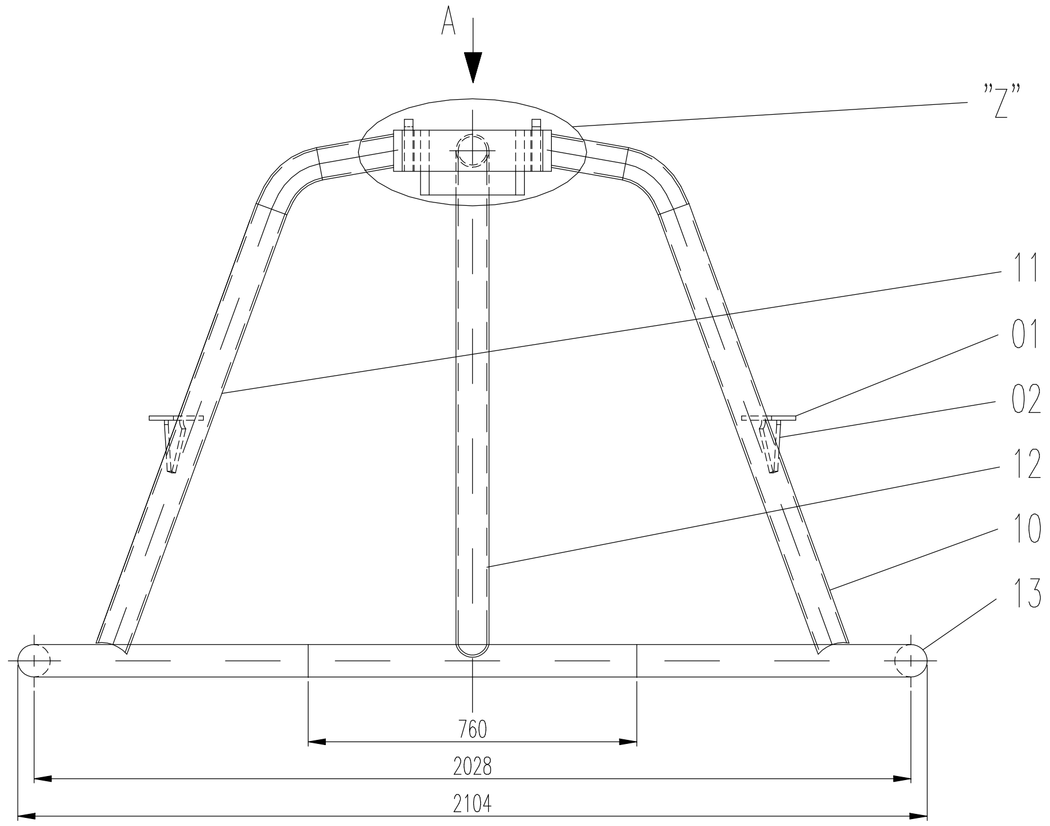

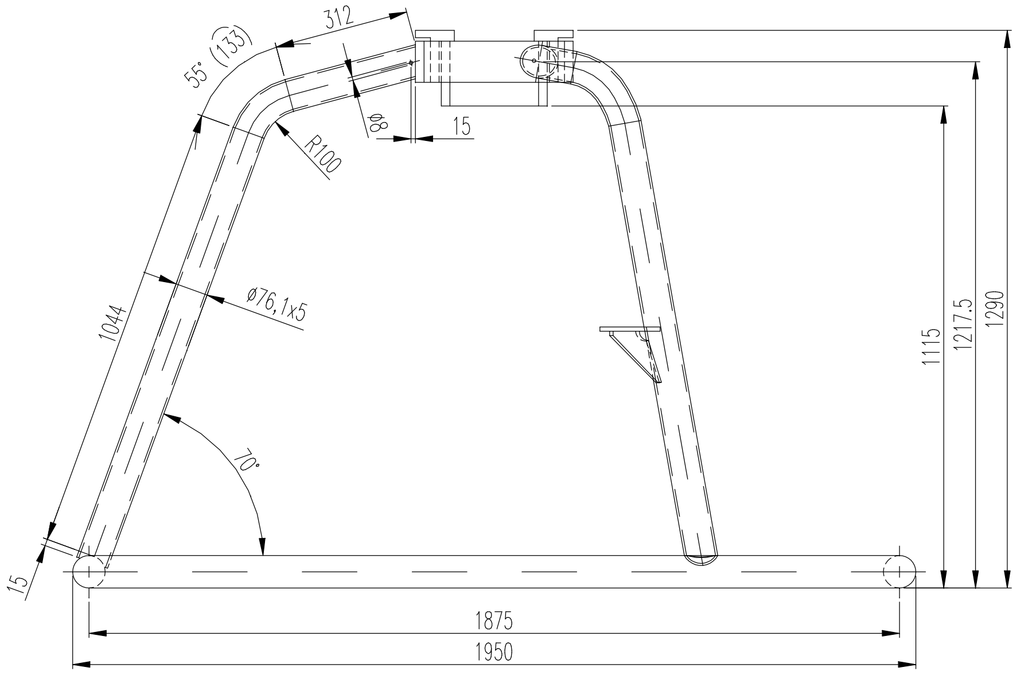

Ansicht "A" M1:2

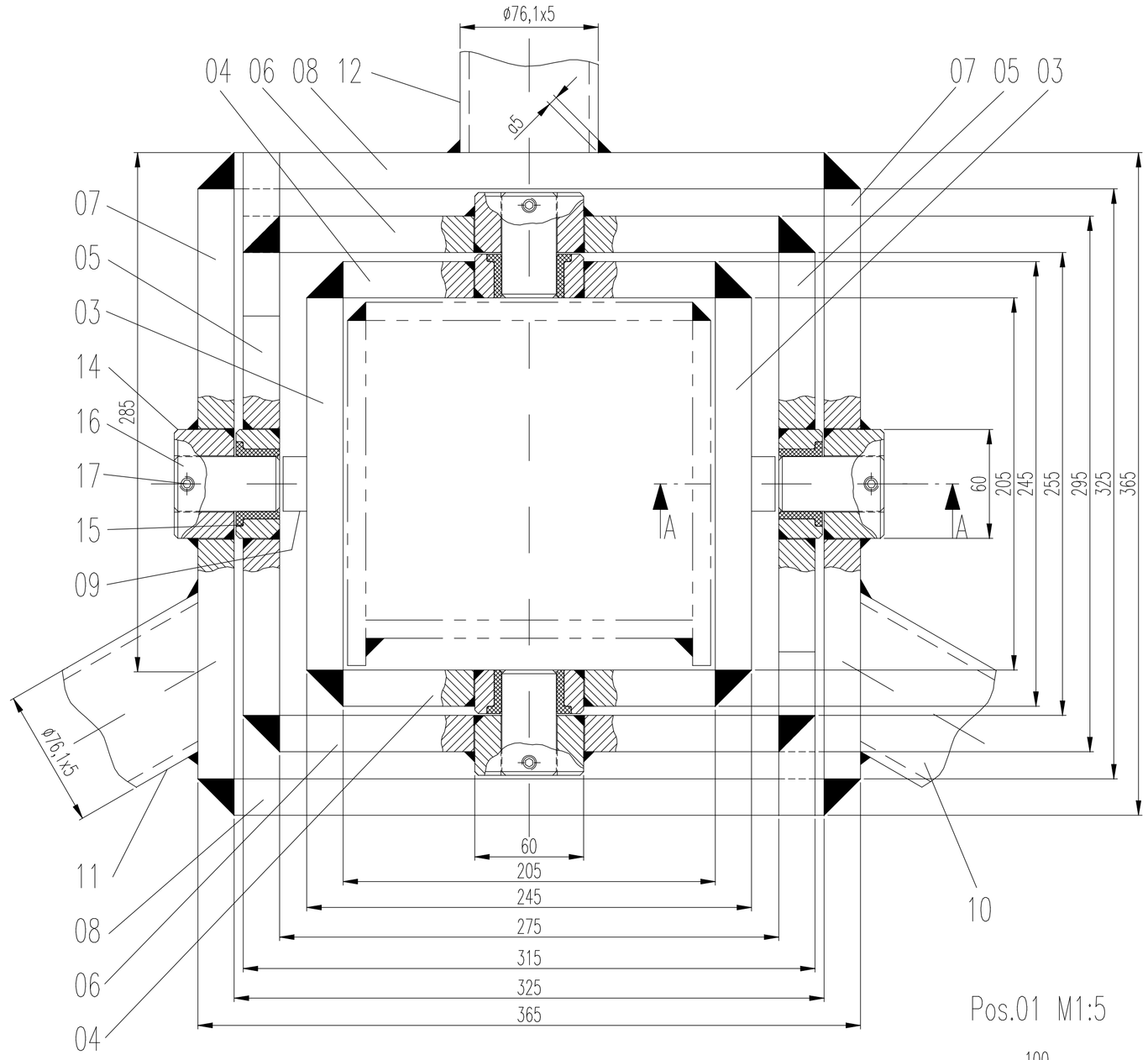

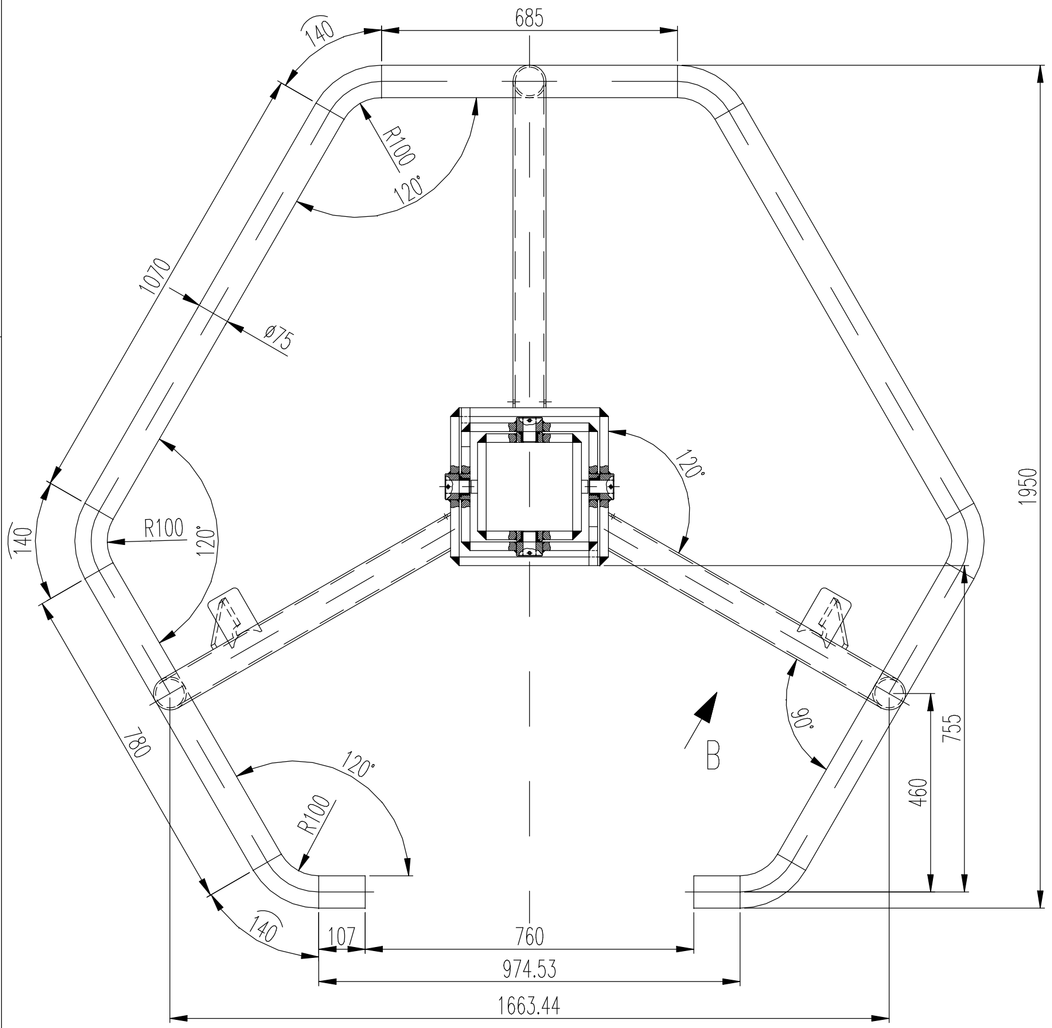

Ansicht "B"

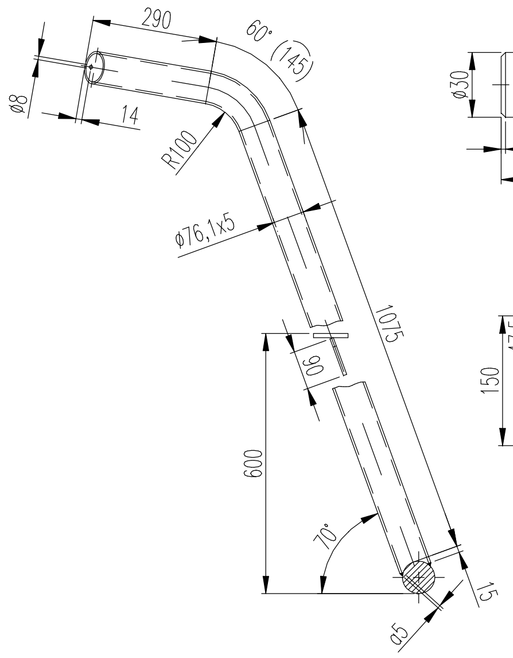

Pos.16 M1:2

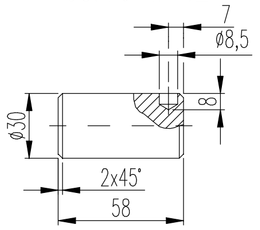

Pos.06 M1:5

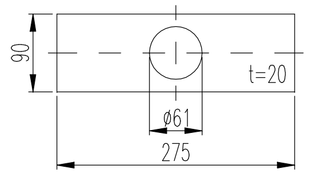

Pos.04 M1:5

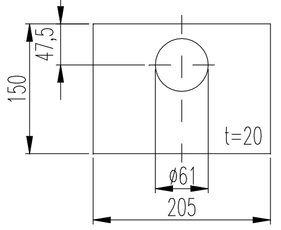

Pos.03 M1:5

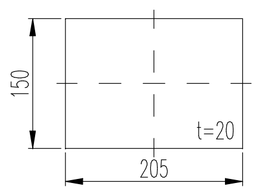

Pos.09 M1:2

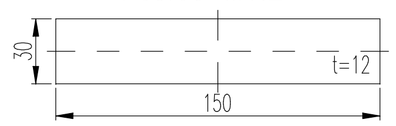

Pos.01 M1:5

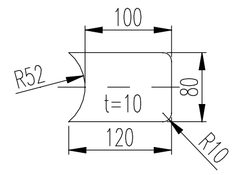

Schnitt "A–A" M1:2

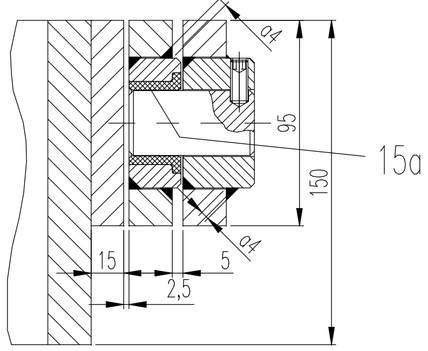

Detail "Z" M1:2

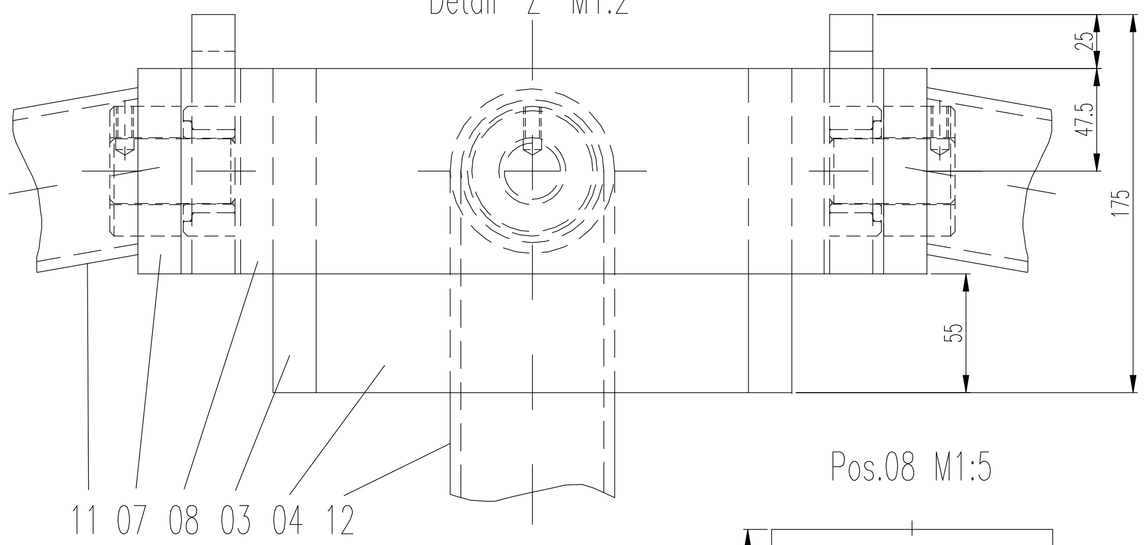

Pos.08 M1:5

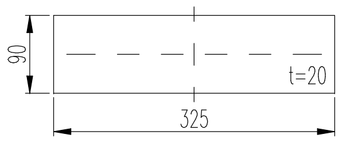

Pos.15a M1:1

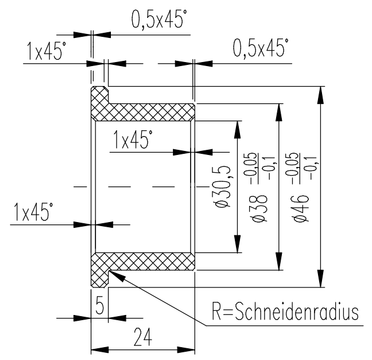

Pos.15 M1:1

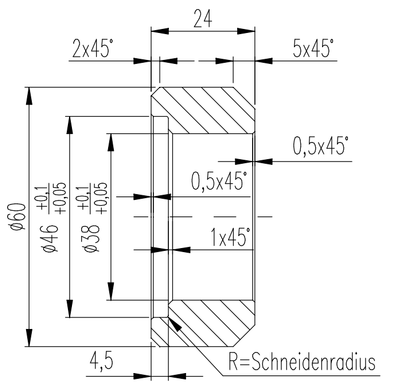

Pos.02 M1:5

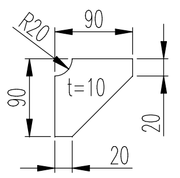

Pos.05 M1:5

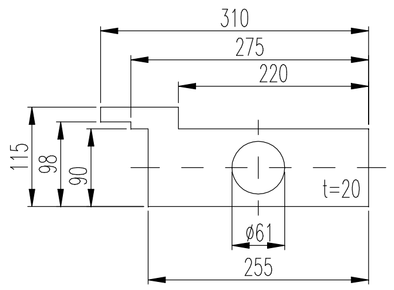

Pos.07 M1:5

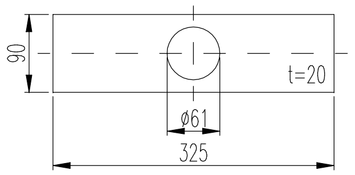

Pos.14 M1:2

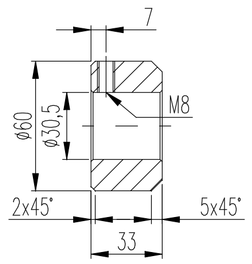

Bemerkungen:			Alle Schweissnähte a=3, wenn nicht anders angegeben.			
			Gesamtgewicht:			304,5 kg
17	4	Stck.	Gewindestift DIN 913 – M8x20 – 45H	A4		– – –
16	4	Stck.	Rund ø30x58 DIN 1013	1.4571		0,5 kg
15a	4	Stck.	Rund ø46x24	PA6G+Oel		– – –
15	4	Stck.	Rund ø60x24 DIN 1013	1.4571		2,0 kg
14	4	Stck.	Rund ø60x33 DIN 1013	1.4571		3,0 kg
13	1	Stck.	Rund ø75x5440 DIN 1013	1.4571		197,5 kg
12	1	Stck.	Rohr ø76,1x5x1505 DIN 2458	1.4571		14,0 kg
11	1	Stck.	Rohr ø76,1x5x1525 DIN 2458	1.4571		14,5 kg
10	1	Stck.	Rohr ø76,1x5x1525 DIN 2458	1.4571		14,5 kg
9	2	Stck.	Blech 30x150x12	1.4571		1,0 kg
8	2	Stck.	Blech 90x325x20	1.4571		8,5 kg
7	2	Stck.	Blech 90x325x20	1.4571		8,5 kg
6	2	Stck.	Blech 90x275x20	1.4571		8,0 kg
5	2	Stck.	Blech 115x310x20	1.4571		10,0 kg
4	2	Stck.	Blech 150x205x20	1.4571		10,0 kg
3	2	Stck.	Blech 150x205x20	1.4571		10,0 kg
2	2	Stck.	Blech 90x90x10	1.4571		1,0 kg
1	2	Stck.	Tränenblech 80x120x10	1.4571		1,5 kg
Pos	Menge	Einh.	Benennung/Abmaße/Halbzeug	Werkstoff	Nachw.	Gewicht

AWI

Nr./No.	Posten/Item	Datum/Date	Name

Engineering- und Produktionsgesellschaft mbH EnPro
Riedemannstraße 3
D-27572 Bremerhaven
Tel.: +49-471-98406-0
Fax: +49-471-98406-112

Maße ohne Toleranzangabe nach DIN 7168 "mittel"
Dimensions without tolerance according DIN 7168 "middle"

Projekt/Project: AWI
Kunde/Client: G12-0020-0

	Datum/Date	Name
gezeichnet/designed	15.11.2004	S. Trakowsky
geprüft/checked		

Schutzvermerk nach DIN 34/copyrights reserved DIN 34

Zeichnung/Designation: Grosskastengreifer (Edelstahl-1.4571)
Baugruppe 01

Maßstab/Scale	Dateiname/Filename	Entstanden aus/Odginated from	Zeichnungs-Nr./Drawing-No.	Blatt/Sheet
1:10	G12-0020-0.dwg		G12-0020-100	2/5

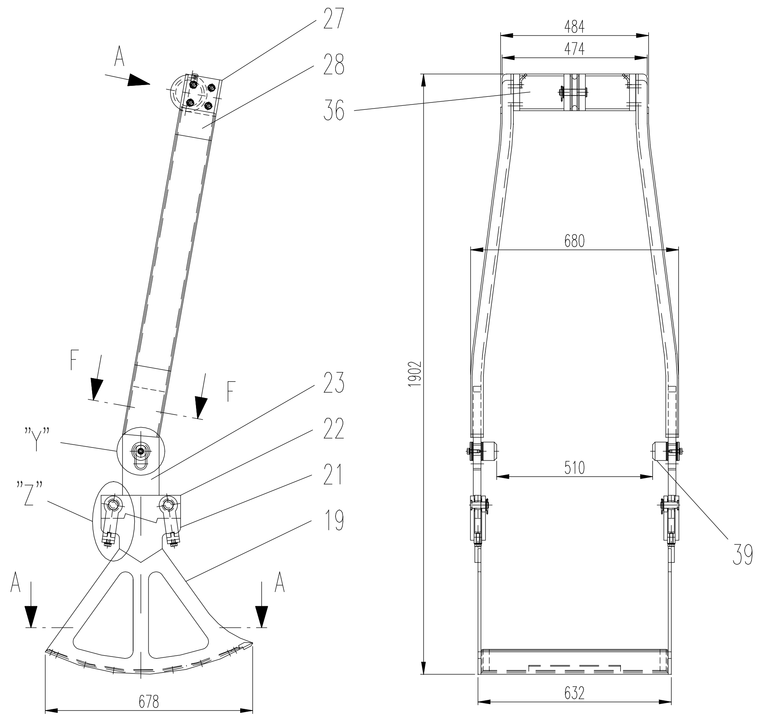

Ansicht "A" M1:2

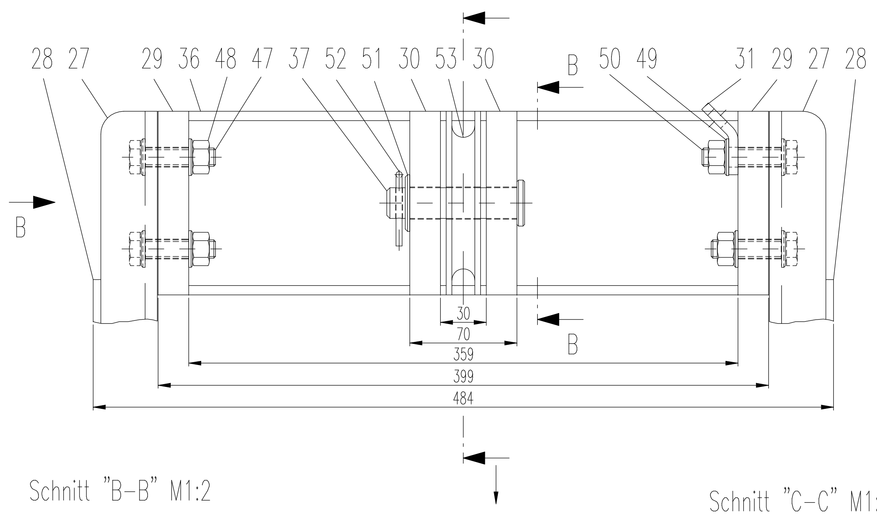

Ansicht "B" M1:2

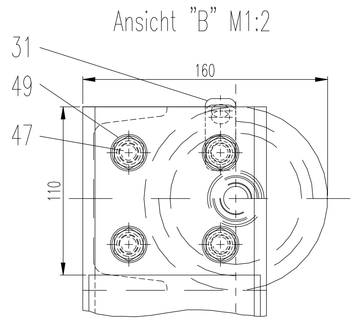

Detail "Z" M1:2

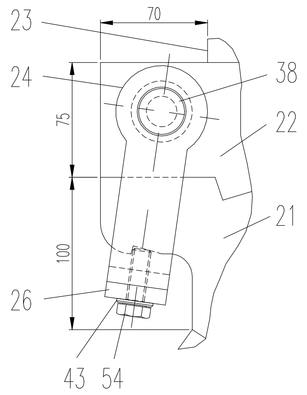

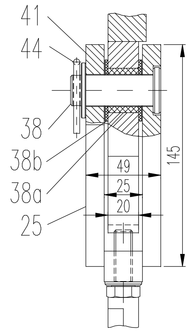

Detail "Y" M1:2

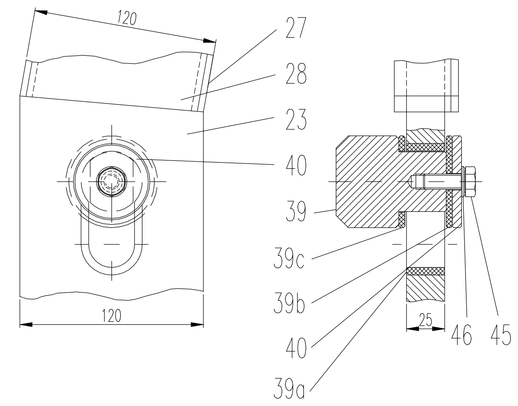

Schnitt "B-B" M1:2

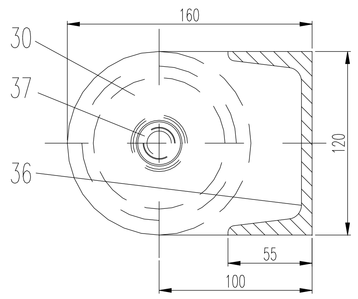

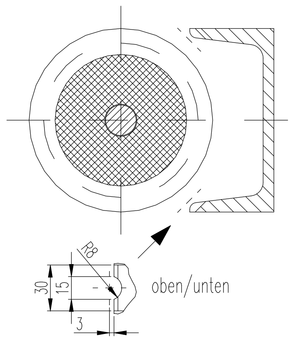

Schnitt "C-C" M1:1

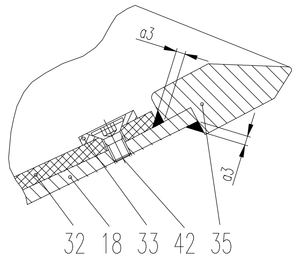

Schnitt "D-D" M1:2

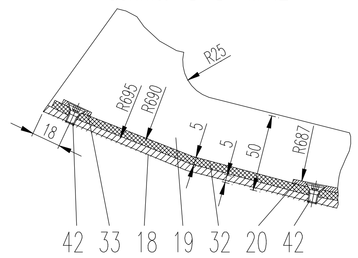

Schnitt "E-E" M1:1 ↷ 90°

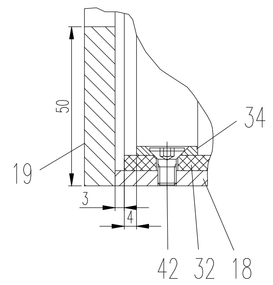

Schnitt "F-F" M1:1

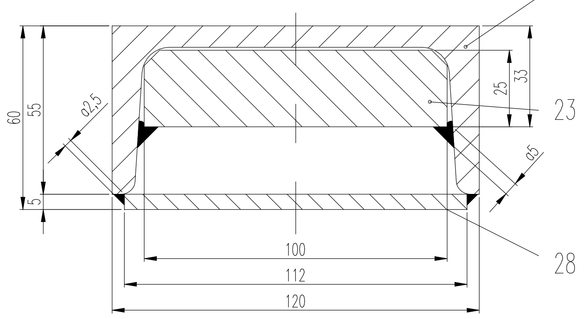

Pos.41 M1:2

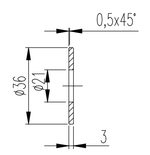

Schnitt "A-A" M1:5

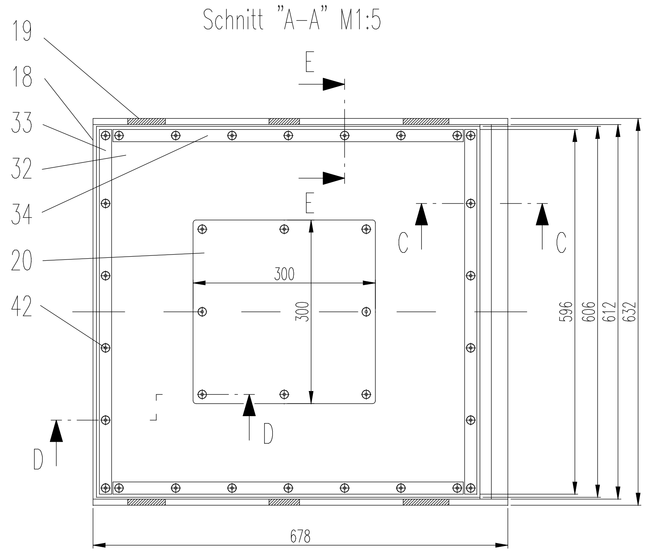

Pos.18 M1:5

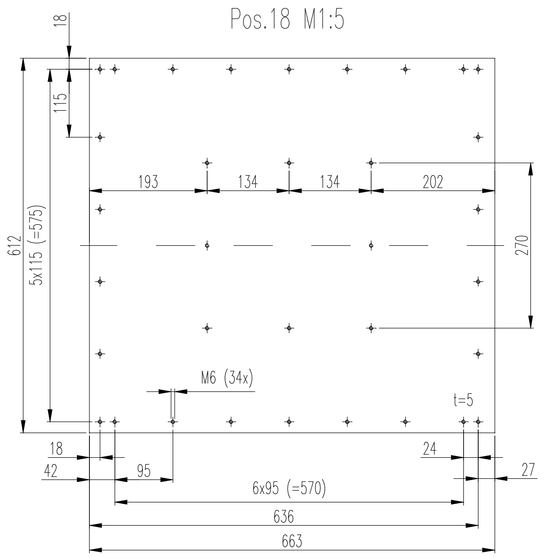

Pos.32 M1:5

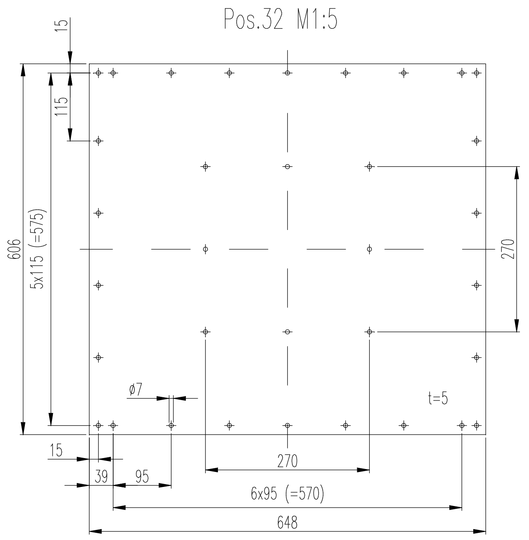

Pos.19 M1:5

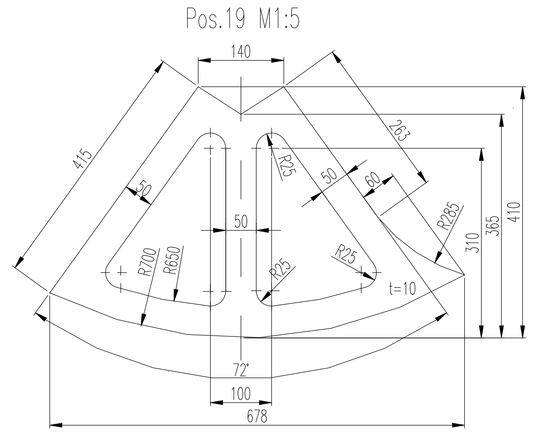

Pos.39 M1:2

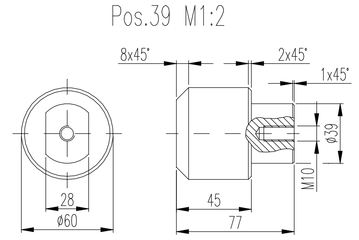

Pos.38a M1:2

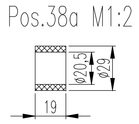

Pos.38b M1:2

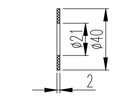

Pos.39a M1:1

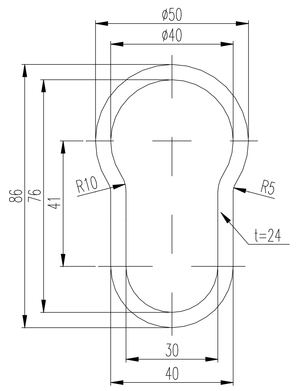

Pos.39c M1:2

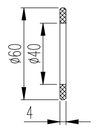

Pos.39b M1:2

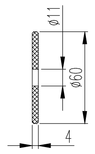

Bemerkungen:	Alle Schweissnähte a=3, wenn nicht anders angegeben.			
	Gesamtgewicht:			122,0 kg

Pos	Menge	Einh.	Benennung/Abmaße/Halbzeug	Werkstoff	Nachw.	Gewicht
54	4	Stck.	Sechskantschraube DIN 933 M12x35 - 8.8	A4	- - -	
53	1	Stck.	Seilrolle ø120x28	POM weiss	- - -	
52	1	Stck.	Splint DIN 94 - 4x40	A4	- - -	
51	1	Stck.	Scheibe DIN 125- A 21	A4	- - -	
50	1	Stck.	Sechskantschraube DIN 931 M12x55 - 8.8	A4	- - -	
49	8	Stck.	Scheibe DIN 125- A 13	A4	- - -	
48	8	Stck.	Sechskantmutter DIN 934 - M12	A4	- - -	
47	7	Stck.	Sechskantschraube DIN 931 M12x50 - 8.8	A4		1,0 kg
46	2	Stck.	Scheibe DIN 125- A 10,5	A4	- - -	
45	2	Stck.	Sechskantschraube DIN 933 M10x25 - 8.8	A4	- - -	
44	4	Stck.	Splint DIN 94 - 4x40	A4	- - -	
43	4	Stck.	Scheibe DIN 125- A 13	A4	- - -	
42	36	Stck.	Senkschraube DIN 7991 - M6x12 - 8.8	A4		1,0 kg
41	4	Stck.	Rund DIN 1013 ø36x3	1.4571	- - -	
40	2	Stck.	Rund DIN 1013 ø60x6	1.4571	- - -	
39c	2	Stck.	Rund ø60x4	PA6G+Oel	- - -	
39b	2	Stck.	Rund ø60x4	PA6G+Oel	- - -	
39a	2	Stck.	Platte 24x50x86	PA6G+Oel	- - -	
39	2	Stck.	Rund DIN 1013 ø60x77	1.4571		3,5 kg
38b	8	Stck.	Rund ø40x2	PA6G+Oel	- - -	
38a	4	Stck.	Rund ø29x19	PA6G+Oel	- - -	
38	4	Stck.	Rund DIN 1013 ø30x65	1.4571		1,0 kg
37	1	Stck.	Rund DIN 1013 ø30x90	1.4571	- - -	
36	1	Stck.	U-Profil DIN 1026 - U-120 L=359	1.4571		5,0 kg
35	1	Stck.	Flach DIN 1017 20x45x612	1.4571		4,0 kg
34	2	Stck.	Flach DIN 1017 20x3x590	1.4571		0,5 kg
33	2	Stck.	Flach DIN 1017 20x3x595	1.4571		0,5 kg
32	1	Stck.	Platte 606x648x5	Neoprene	- - -	
31	2	Stck.	Blech 20x50x6	1.4571	- - -	
30	2	Stck.	Blech 120x152x20	1.4571		6,0 kg
29	2	Stck.	Blech 120x120x20	1.4571		4,5 kg
28	2	Stck.	Blech 112x1045x5	1.4571		10,0 kg
27	2	Stck.	U-Profil DIN 1026 - U-120 , L=1145	1.4571		27,0 kg
26	4	Stck.	Blech 25x40x20	1.4571	- - -	
25	4	Stck.	Blech 60x155x12	1.4571		3,5 kg
24	4	Stck.	Blech 60x155x12	1.4571		3,5 kg
23	2	Stck.	Blech 136x356x25	1.4571		19,0 kg
22	2	Stck.	Blech 90x260x20	1.4571		7,5 kg
21	2	Stck.	Blech 160x260x20	1.4571		13,0 kg
20	1	Stck.	Blech 300x300x3	1.4571		2,0 kg
19	2	Stck.	Blech 410x678x10	1.4571		30,0 kg
18	1	Stck.	Blech 612x663x5	1.4571		16,5 kg

Pos.27/28 M1:2

1x wie gezeichnet/1x spiegelbildlich

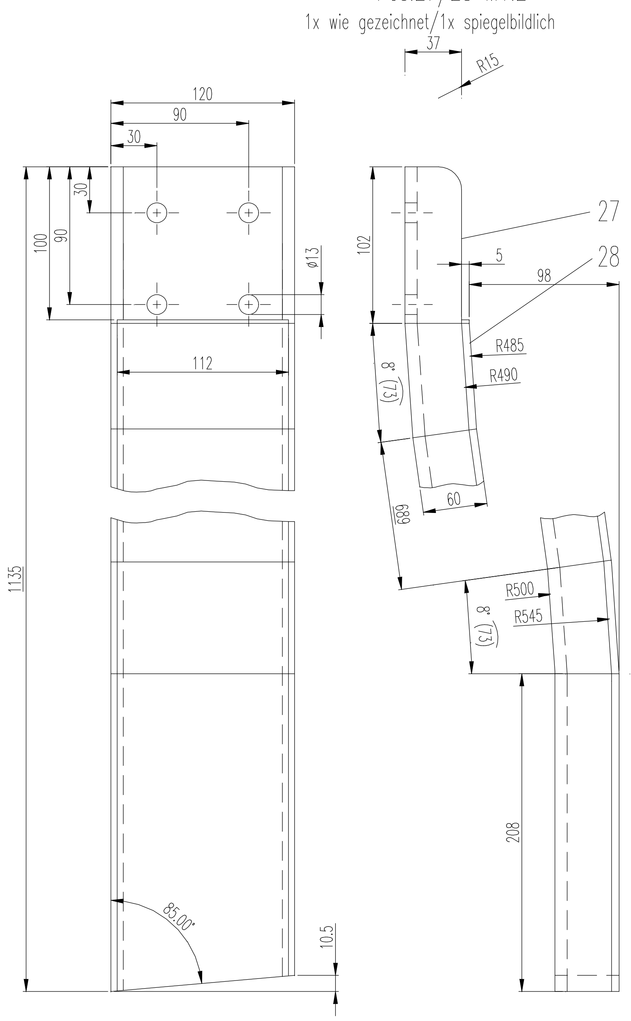

Pos.23 M1:5

1x wie gezeichnet/1x spiegelbildlich

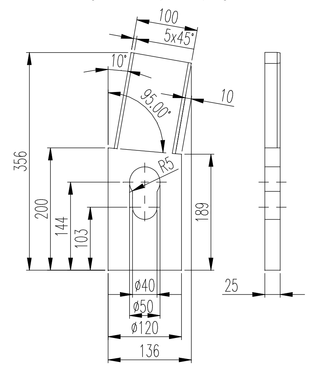

Pos.20 M1:5

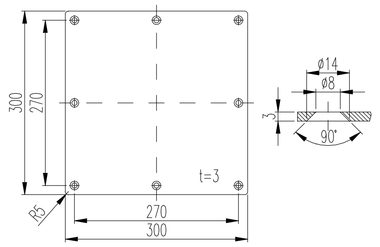

Pos.31 M1:1

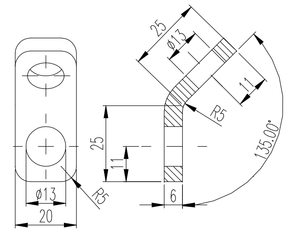

Pos.24-26 M1:2

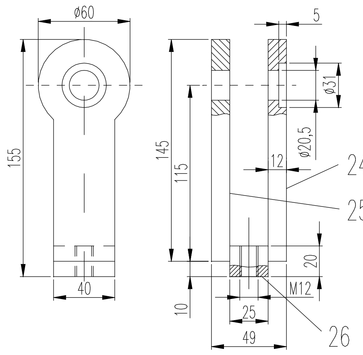

Pos.53 M1:2

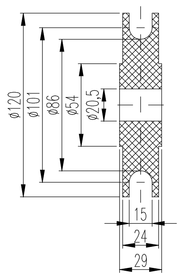

Pos.38 M1:2

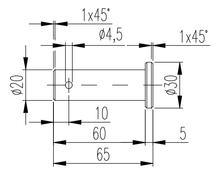

Pos.35 M1:1

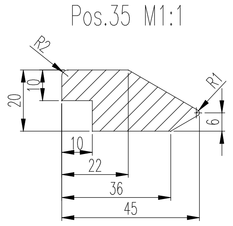

Pos.37 M1:2

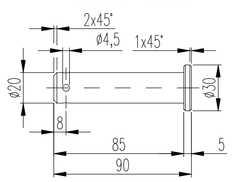

Pos.22 M1:5

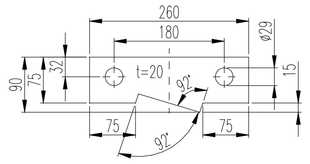

Pos.21 M1:2

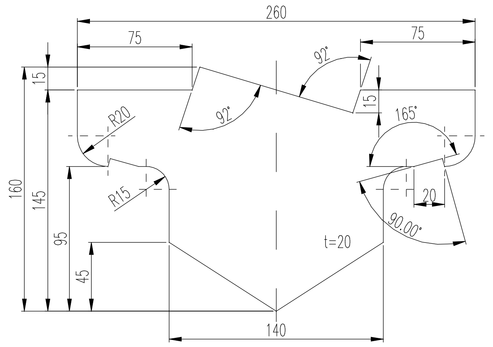

Pos.40 M1:2

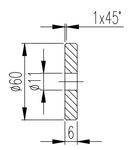

Pos.34 M1:2

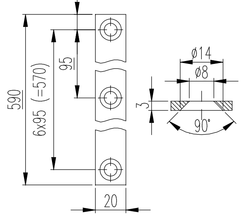

Pos.33 M1:2

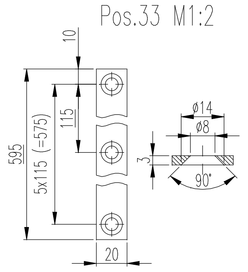

Pos.30 M1:5

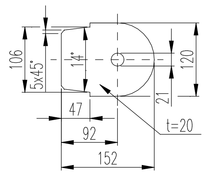

Pos.29 M1:5

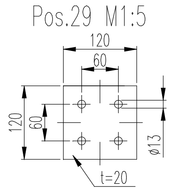

AWI

Engineering- und Produktionsgesellschaft mbH
Riedemannstraße 3
D-27572 Bremerhaven
Tel.: +49-471-98406-0
Fax: +49-471-98406-112

EnPro

Maße ohne Toleranzangabe nach DIN 7168 "mittel"
Dimensions without tolerance according DIN 7168 "middle"

Projekt/Project: AWI
Kunde/Client: G12-0020-0

				Datum/Date	Name
				21.10.2004	S. Trokowsky
				gezeichnet/designed	
				geprüft/checked	
01	div. Positionen	06.12.2005	S. Trokowsky		
Nr./No.	Poster/Item	Datum/Date	Name		

Zeichnung/Designation: Grosskastengreifer (Edelstahl-1.4571) Baugruppe 02

Schutzvermerk nach DIN 34/copyrights reserved DIN 34

Maßstab/Scale: 1:10
Dateiname/Filename: G12-0020-0.dwg
Erstellenden aus/Designated from
Zeichnungs-Nr./Drawing-No.: G12-0020-100
Blatt/Sheet: 3/5

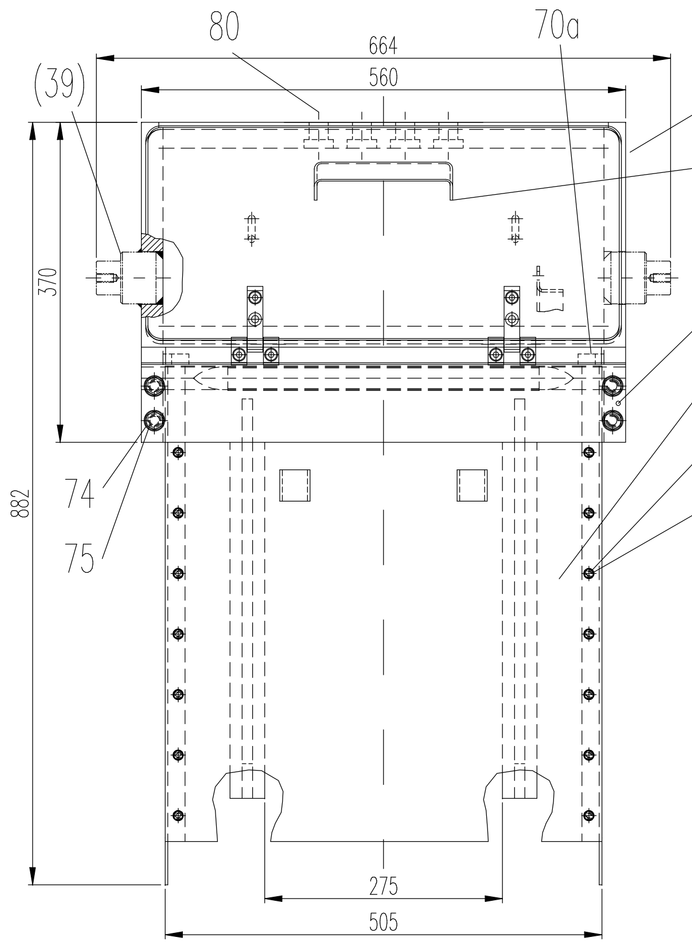

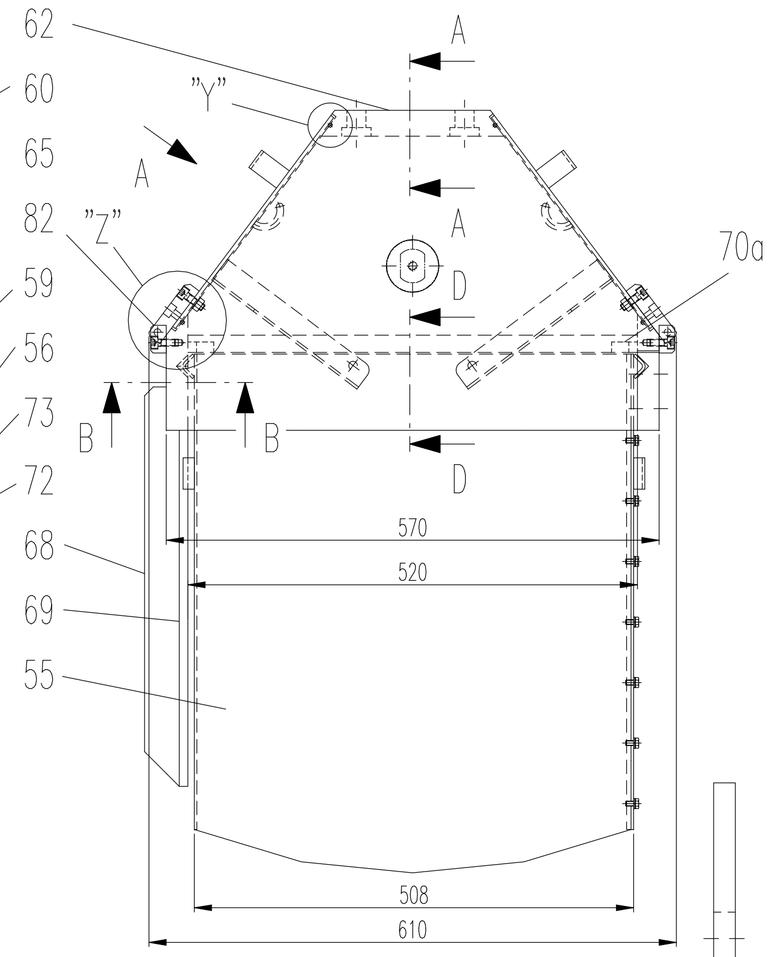

Ansicht "A" M1:5
Ansicht ohne Klappe

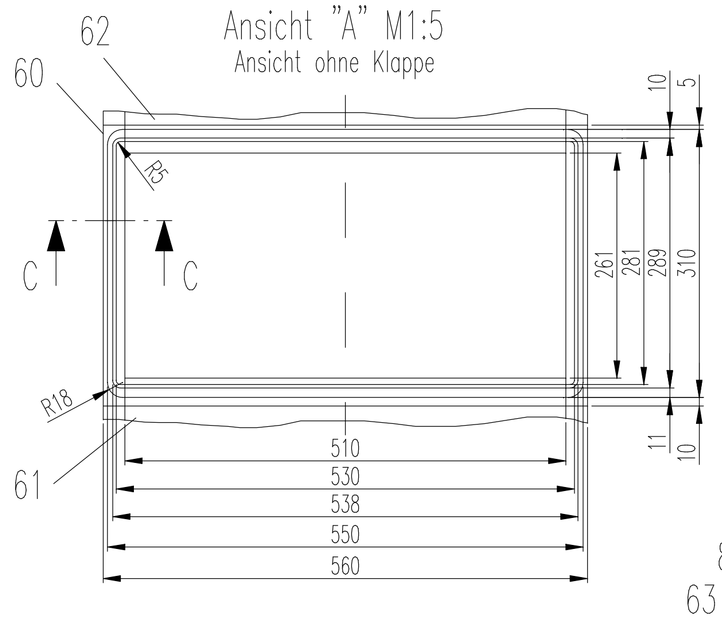

Schnitt "A-A" M1:1

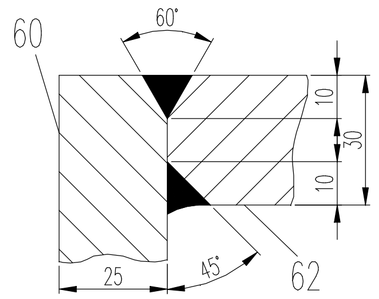

Schnitt "B-B" M1:1

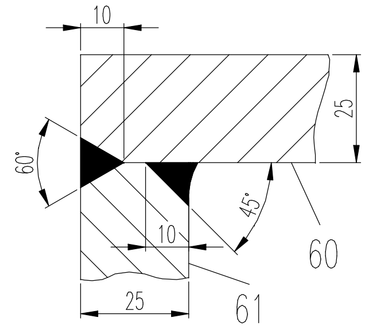

Schnitt "C-C" M2:1

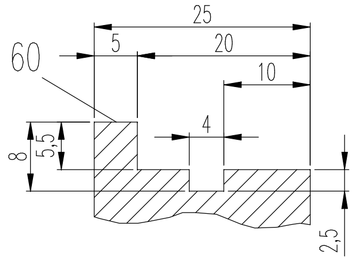

Detail "Z" M1:1

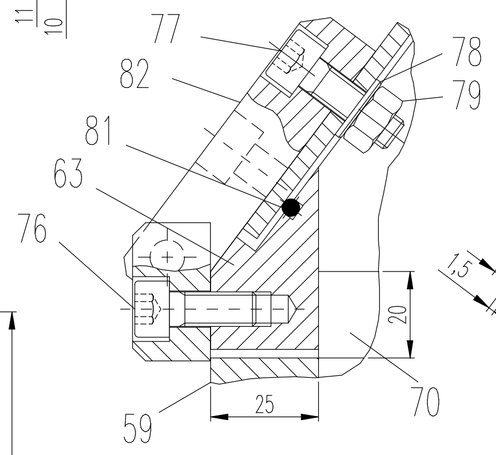

Detail "Y" M1:1

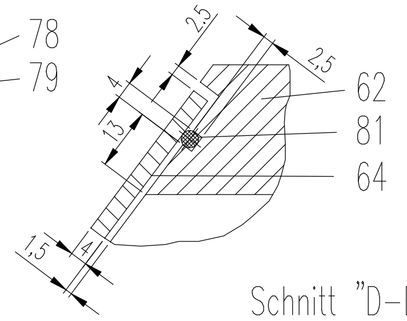

Detail "X" M1:1

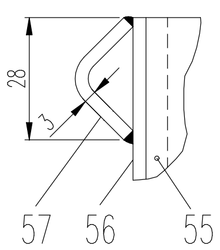

Detail "W" M1:1

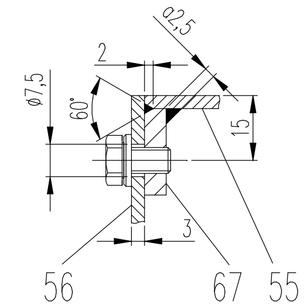

Pos.60 M1:5
1x wie gezeichnet/1x spiegelbildlich

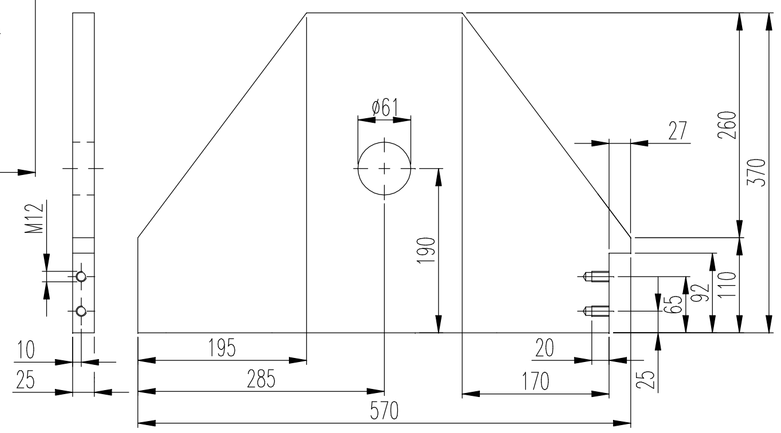

Schnitt "D-D" M1:2

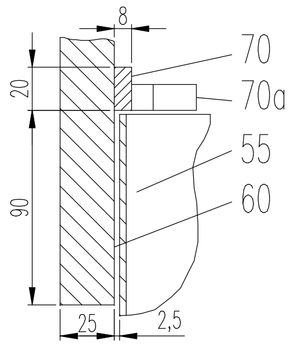

Pos.57 M1:2

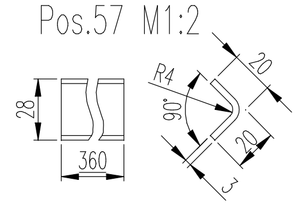

Pos.70a M1:2

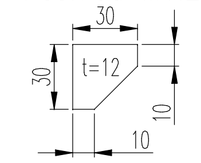

Pos.68/69 M1:2

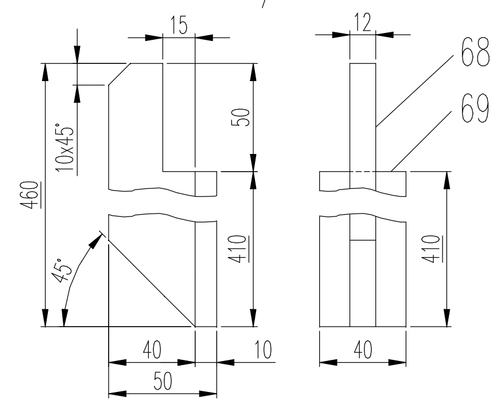

Pos.59 M1:2

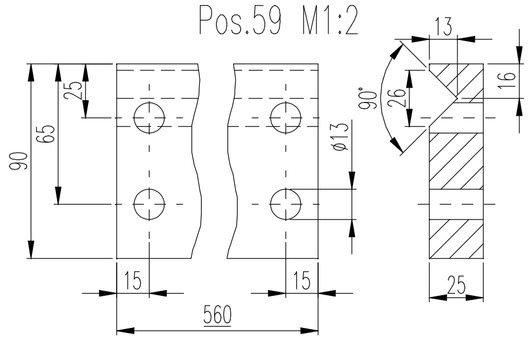

"X"

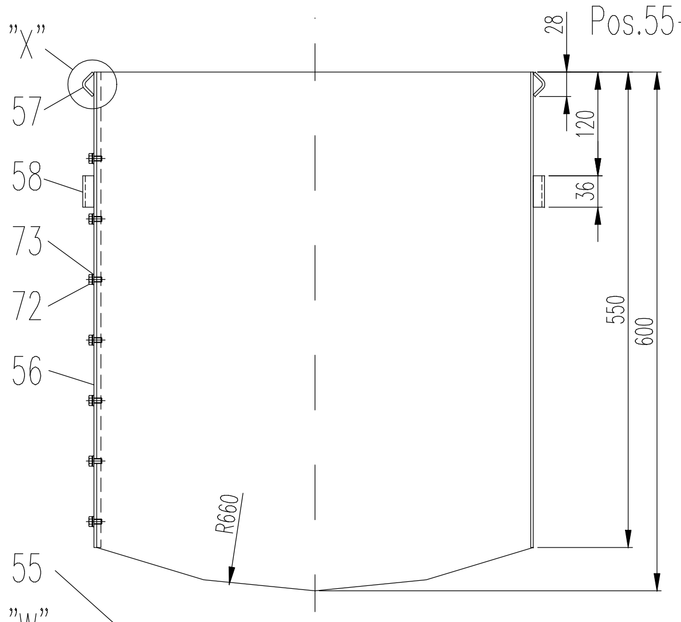

Pos.55-58/72/73 M1:5

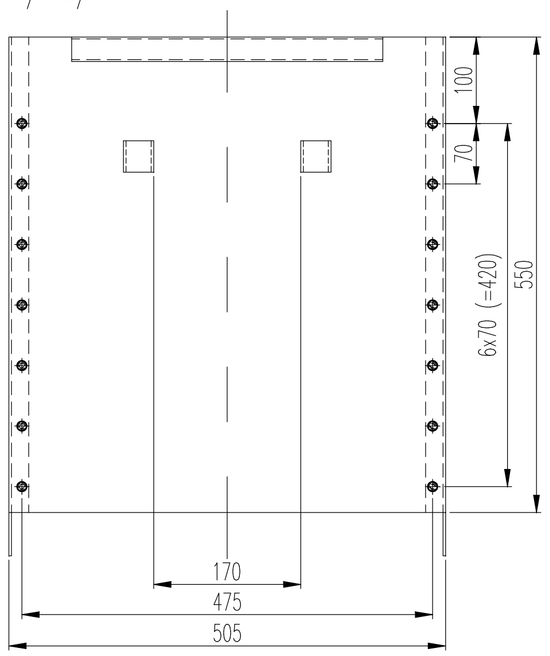

Pos.64-66/71 M1:5
1x wie gezeichnet/1x spiegelbildlich

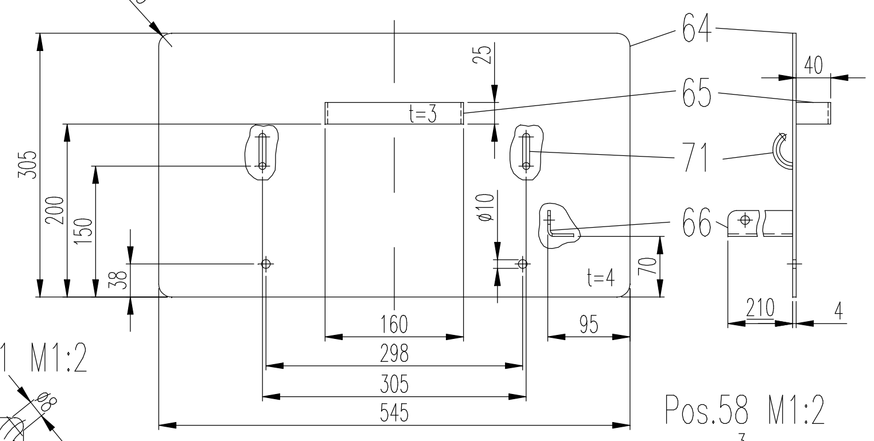

"W"

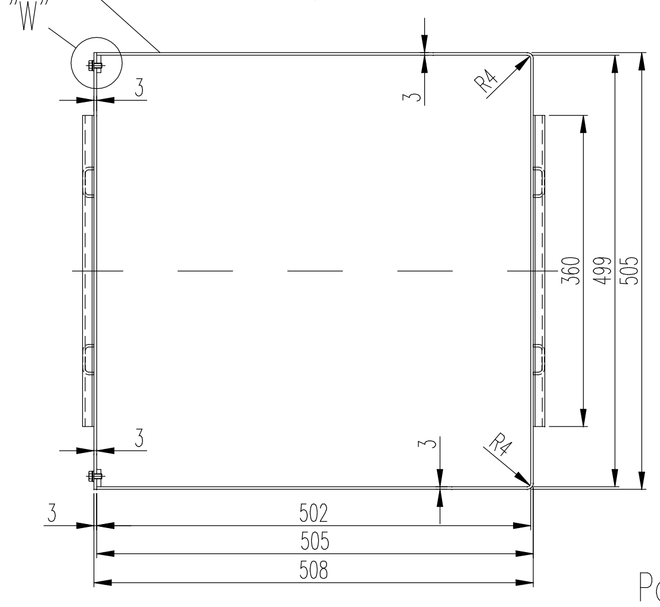

Pos.66 M1:5

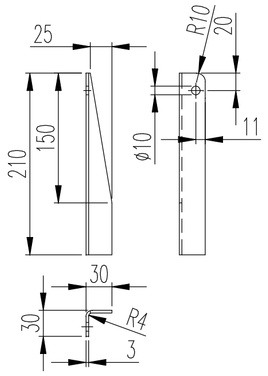

Pos.67 M1:2

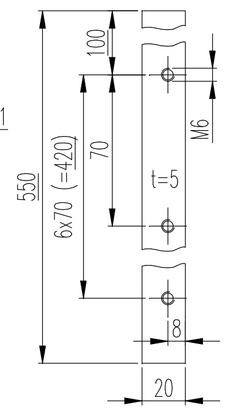

Pos.71 M1:2

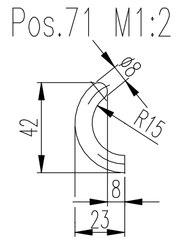

Pos.58 M1:2

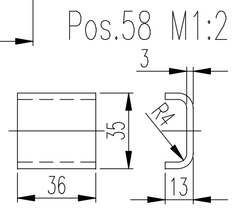

Pos.62 M1:5

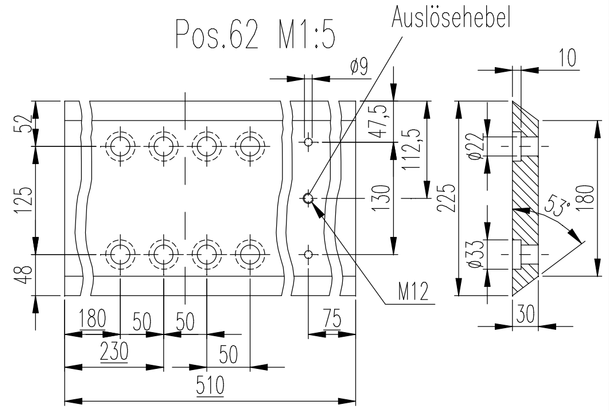

Pos.61 M1:2

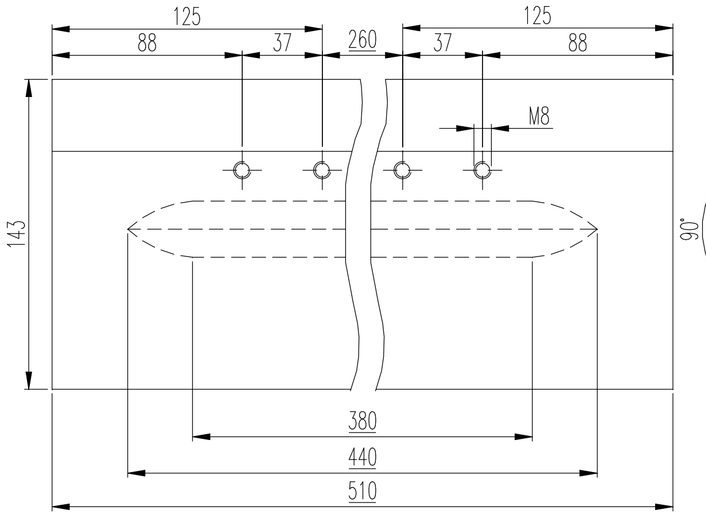

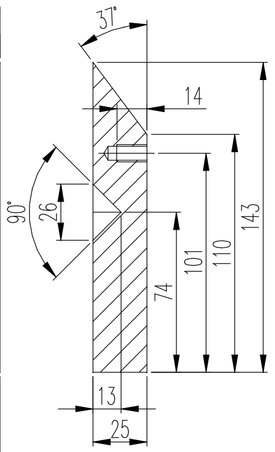

Pos.63 M1:2

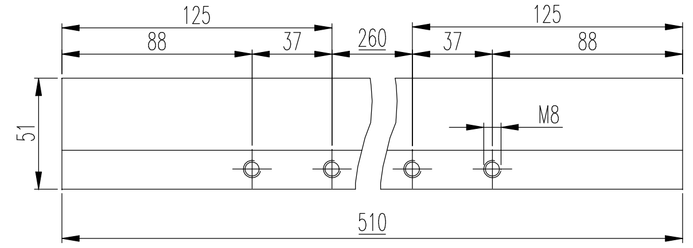

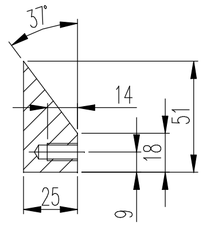

Bemerkungen:	Alle Schweissnähte a=3, wenn nicht anders angegeben.
	Zwischen Scharnier und Klappe 1mm POM legen.
	Gesamtgewicht: 178,5 kg

Pos	Menge	Einh.	Benennung/Abmaße/Halbzeug	Werkstoff	Nachw.	Gewicht
82	4	Stck.	Anschraubscharnier , Fa. DIRAK - siehe Datenblatt	1.4571		1,0 kg
81	2	Stck.	Gummi-Rundschnur ø4x1655	Neoprene		- - -
80	8	Stck.	Zylinderschraube DIN 912 - M20x45 - 8.8	A4		2,0 kg
79	4	Stck.	Sechskantmutter DIN 934 - M8	A4		- - -
78	4	Stck.	Scheibe DIN 125- A 8,4	A4		- - -
77	4	Stck.	Zylinderschraube DIN 912 - M8x25 - 8.8	A4		- - -
76	8	Stck.	Zylinderschraube DIN 912 - M8x20 - 8.8	A4		1,0 kg
75	4	Stck.	Scheibe DIN 125- A 13	A4		- - -
74	4	Stck.	Sechskantschraube DIN 931 M12x45 - 8.8	A4		- - -
73	14	Stck.	Scheibe DIN 125- A 6,4	A4		- - -
72	14	Stck.	Sechskantschraube DIN 933 M6x10 - 8.8	A4		1,0 kg
71	4	Stck.	Rund DIN 1013 ø8x50	1.4571		- - -
70a	4	Stck.	Blech 30x30x12	1.4571		- - -
70	2	Stck.	Flach DIN 1017 20x8x520	1.4571		1,0 kg
69	2	Stck.	Flach DIN 1017 40x10x410	1.4571		2,5 kg
68	2	Stck.	Flach DIN 1017 40x12x460	1.4571		4,0 kg
67	2	Stck.	Flach DIN 1017 20x5x550	1.4571		1,0 kg
66	2	Stck.	Blech 55x210x3	1.4571		0,5 kg
65	2	Stck.	Blech 230x25x3	1.4571		- - -
64	2	Stck.	Blech 305x545x4	1.4571		10,5 kg
63	1	Stck.	Blech 51x510x25	1.4571		5,0 kg
62	1	Stck.	Blech 225x510x30	1.4571		28,0 kg
61	1	Stck.	Blech 143x510x25	1.4571		15,0 kg
60	2	Stck.	Blech 370x570x25	1.4571		70,0 kg
59	1	Stck.	Blech 90x560x25	1.4571		8,0 kg
58	4	Stck.	Blech 36x50x3	1.4571		- - -
57	2	Stck.	Blech 35x360x3	1.4571		0,5 kg
56	1	Stck.	Blech 505x550x3	1.4571		6,5 kg
55	1	Stck.	Blech 600x1510x3	1.4571		21,0 kg

AWI

Nr./No.	Posten/Item	Datum/Date	Name
01	div. Positionen	06.12.2005	S. Trakowsky

Engineering- und Produktionsgesellschaft mbH EnPro
Riedemannstraße 3
D-27572 Bremerhaven
Tel.: +49-471-98406-0
Fax: +49-471-98406-112

Maße ohne Toleranzangabe nach DIN 7168 "mittel"
Dimensions without tolerance according DIN 7168 "middle"

Projekt/Project: AWI
Kunde/Client: G12-0020-0

	Datum/Date	Name
gezeichnet/designed	21.10.2004	S. Trakowsky
geprüft/checked		

Schutzvermerk nach DIN 34/copyrights reserved DIN 34

Zeichnung/Designation: Grosskastengreifer (Edelstahl-1.4571) Baugruppe 03

Maßstab/Scale: 1:5
Dateiname/Filename: G12-0020-0.dwg
Entstanden aus/Odginated from
Zeichnungs-Nr./Drawing-No.: G12-0020-100
Blatt/Sheet: 4/5

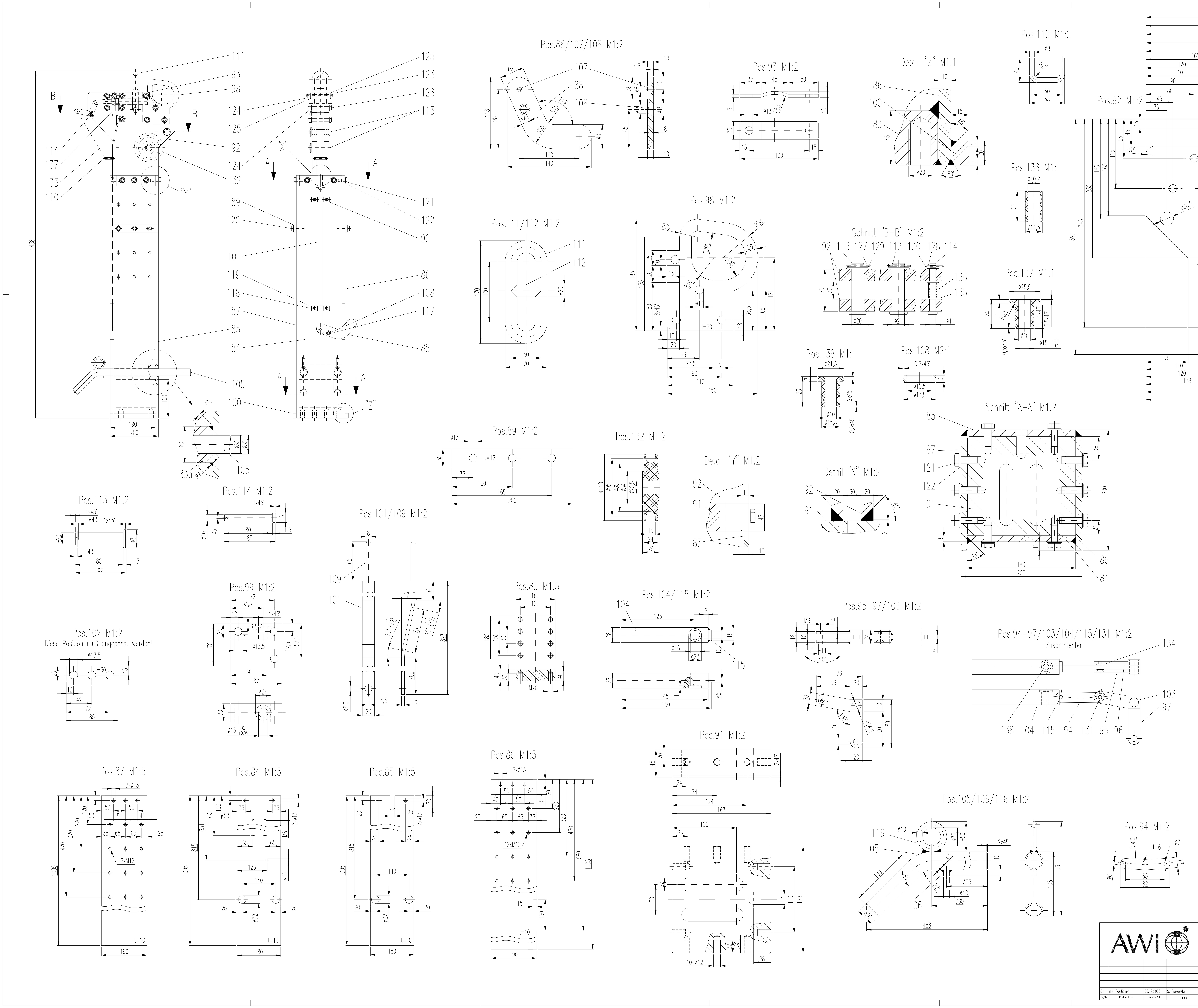

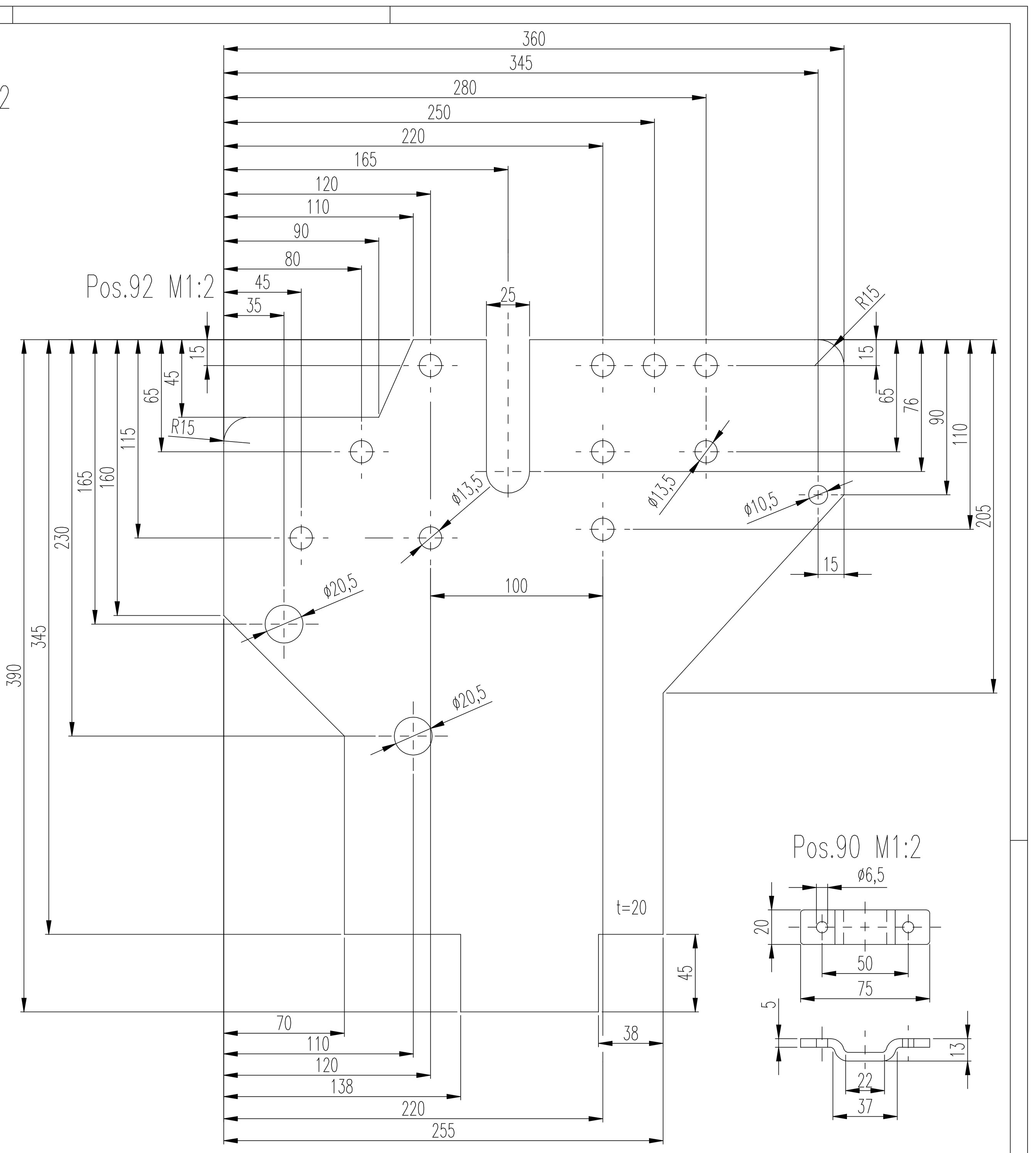

Pos	Menge	Einh.	Benennung/Abmaße/Halbzeug	Werkstoff	Nachw.	Gewicht
Bemerkungen:			Alle Schweissnähte a=3, wenn nicht anders angegeben.			
			Pos.137/138 mit Kleber einsetzen.			
			Gesamtgewicht:			152,5 kg
138	1	Stck.	Rund ø21,5x23	PA6G+Oel		- - -
137	1	Stck.	Rund ø25,5x24	PA6G+Oel		- - -
136	1	Stck.	Rund ø14,5x25	PA6G+Oel		- - -
135	2	Stck.	Scheibe DIN 125- A 10,5	PA6G+Oel		- - -
134	2	Stck.	Scheibe DIN 125- A 6,4	PA6G+Oel		- - -
133	1	Stck.	Hakenspanngummi , L= ca. 160mm	Gummi		- - -
132	1	Stck.	Seilrolle ø110x29	POM weiss		- - -
131	1	Stck.	Senkschraube DIN 7991 - M6x20 - 8.8	A4		- - -
130	1	Stck.	Scheibe DIN 125- A 17	A4		- - -
129	2	Stck.	Scheibe DIN 125- A 21	A4		- - -
128	1	Stck.	Splint DIN 94 - 2,5x32	A4		- - -
127	2	Stck.	Splint DIN 94 - 4x40	A4		- - -
126	8	Stck.	Sechskantschraube DIN 931 M12x90 - 8.8	A4		1,0 kg
125	10	Stck.	Scheibe DIN 125- A 13	A4		- - -
124	10	Stck.	Sechskantmutter DIN 934 - M12	A4		1,0 kg
123	2	Stck.	Sechskantschraube DIN 931 M12x100 - 8.8	A4		- - -
122	10	Stck.	Scheibe DIN 125- A 13	A4		- - -
121	10	Stck.	Sechskantschraube DIN 933 M12x30 - 8.8	A4		1,0 kg
120	6	Stck.	Sechskantschraube DIN 933 M12x30 - 8.8	A4		- - -
119	4	Stck.	Scheibe DIN 125- A 6,4	A4		- - -
118	4	Stck.	Sechskantschraube DIN 933 M6x16 - 8.8	A4		- - -
117	1	Stck.	Zylinderschraube DIN 7984 - M10x10 8.8	A4		- - -
116	2	Stck.	Ring ø10 , Innenø=30			0,5 kg
115	1	Stck.	Rund DIN 1013 ø5x18	1.4571		- - -
114	1	Stck.	Rund DIN 1013 ø16x85	1.4571		- - -
113	2	Stck.	Rund DIN 1013 ø30x85	1.4571		1,0 kg
112	1	Stck.	Rund DIN 1013 ø20x30	1.4571		- - -
111	1	Stck.	Rund DIN 1013 ø20x355	1.4571		1,0 kg
110	1	Stck.	Rund DIN 1013 ø8x105	1.4571		- - -
109	1	Stck.	Rund DIN 1013 ø8x65	1.4571		- - -
108	1	Stck.	Rund DIN 1013 ø13,5x3	PA6G+Oel		- - -
107	1	Stck.	Rund DIN 1013 ø8x10	1.4571		- - -
106	2	Stck.	Rund DIN 1013 ø10x10	1.4571		- - -
105	2	Stck.	Rund DIN 1013 ø30x500	1.4571		5,5 kg
104	1	Stck.	Blech 25x28x145	1.4571		0,5 kg
103	1	Stck.	Vierkant DIN 1014 20x20x24	1.4571		- - -
102	1	Stck.	Flach DIN 1017 25x30x85	1.4571		0,5 kg
101	1	Stck.	Flach DIN 1017 20x5x898	1.4571		1,0 kg
100	2	Stck.	Blech 15x20x190	1.4571		1,0 kg
99	1	Stck.	Blech 70x85x30	1.4571		1,5 kg
98	1	Stck.	Blech 150x185x30	1.4571		6,5 kg
97	1	Stck.	Blech 20x60x6	1.4571		- - -
96	1	Stck.	Blech 20x56x4	1.4571		- - -
95	1	Stck.	Blech 20x56x4	1.4571		- - -
94	1	Stck.	Blech 17x82x6	1.4571		- - -
93	2	Stck.	Blech 30x132x5	1.4571		0,5 kg
92	2	Stck.	Blech 360x390x20	1.4571		40,0 kg
91	1	Stck.	Blech 163x178x45	1.4571		4,0 kg
90	2	Stck.	Blech 20x83x5	1.4571		- - -
89	2	Stck.	Blech 30x200x12	1.4571		1,0 kg
88	1	Stck.	Blech 118x140x10	1.4571		1,5 kg
87	1	Stck.	Blech 190x1005x10	1.4571		15,0 kg
86	1	Stck.	Blech 190x1005x10	1.4571		15,0 kg
85	1	Stck.	Blech 180x1005x10	1.4571		14,5 kg
84	1	Stck.	Blech 180x1005x10	1.4571		14,5 kg
83a	1	Stck.	Blech 165x180x60	1.4571		14,0 kg
83	1	Stck.	Blech 165x180x45	1.4571		10,5 kg

AWI

Engineering- und Produktionsgesellschaft mbH EnPro
Riedemannstraße 3
D-27572 Bremerhaven
Tel.: +49-471-98406-0
Fax: +49-471-98406-112

Maße ohne Toleranzangabe nach DIN 7168 "mittel"
Dimensions without tolerance according DIN 7168 "middle"

Projekt/Project: AWI
Kunde/Client: G12-0020-0

	Datum/Date	Name
gezeichnet/designed	21.10.2004	S. Trakowsky
geprüft/checked		

Schutzvermerk nach DIN 34/copyrights reserved DIN 34

Zeichnung/Designation: Grosskastengreifer (Edelstahl-1.4571) Baugruppe 04

Maßstab/Scale: 1:5
Dateiname/Filename: G12-0020-0.dwg
Entstanden aus/Originated from:
Zeichnungs-Nr./Drawing-No.: G12-0020-100
Blatt/Sheet: 5/5

Nr./No.	Posten/Item	Datum/Date	Name
01	div. Positionen	06.12.2005	S. Trakowsky